ՄԵՏԱՂԱԿԱՆ ՇՎԱՔԱՐԱՆԻ ՄՈՆՏԱԺԱՅԻՆ ՍԽԵՄԱ Մ1:50

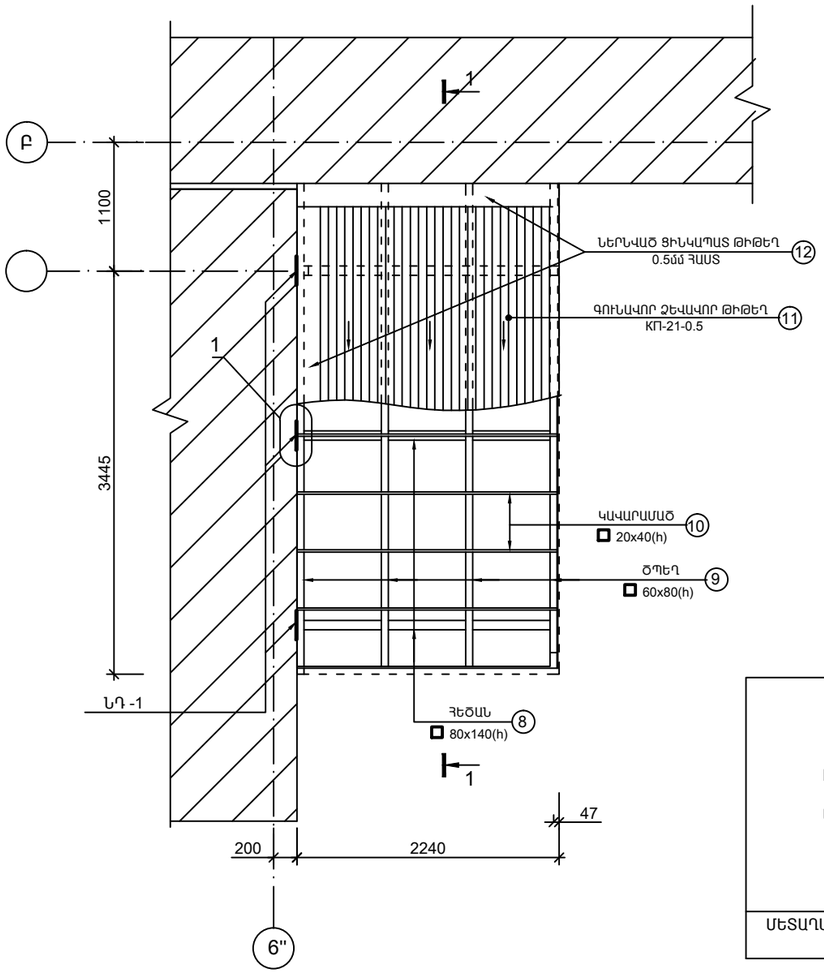

ՀԱՆԳՈՒՅՑ-1 Մ1:20

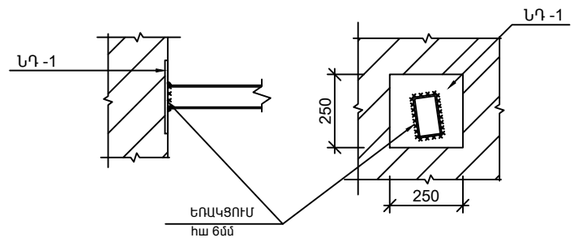

ԿՏՐՎԱԾՔ 1-1 Մ1:50

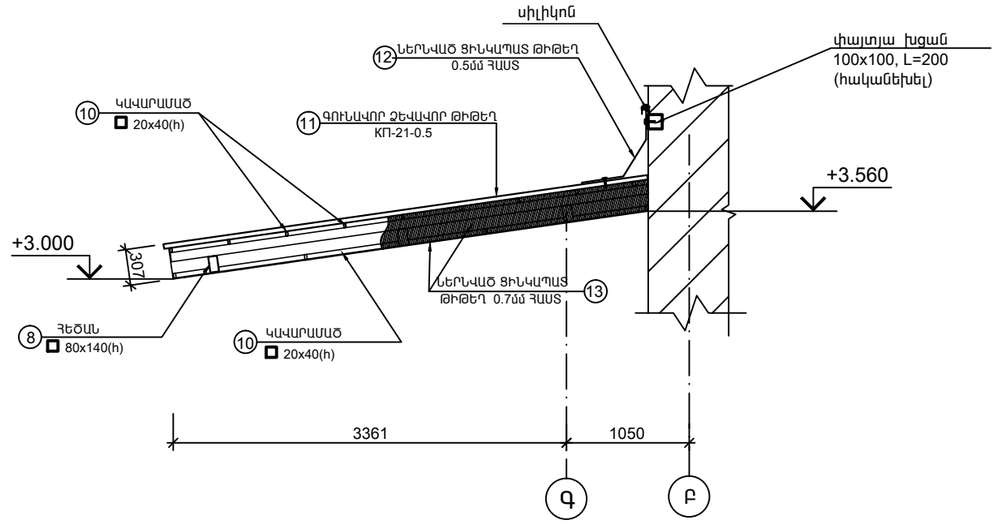

ՊՈՂՊԱՏԻ ՄԱՍՆԱԳԻՐ ՄԵԿ ԷԼԵՄԵՆՏԻ ՀԱՄԱՐ

ԴԻՐՔ N	ԱՆՎԱՆՈՒՄ	ՔԱՆ. Հատ	ՔԱՇԸ կգ	ԸՆԴԱՄ. կգ
	ՄԵՏԱՂԱԿԱՆ ՇՎԱՔԱՐԱՆ / 2 ՀԱՏ /			
8	Труба 140x80x5 ГОСТ 8545-80 Ст3пс ГОСТ 380-2005 L=2225	3	35.9	108
9	Труба 80x60x5 ГОСТ 8545-80 Ст3пс ГОСТ 380-2005 L=4140	4	40.9	164
10	Труба 40x20x3 ГОСТ 8545-80 Ст3пс ГОСТ 380-2005 L=44070	1	107	107
11	ԳՈՒՆԱՎՈՐ ՉԵՎԱՎՈՐ ԹԻԹԵՂ ԿՊ-21-0.5	—	—	9.4մ^2
12	ՆԵՐՆՎԱԾ ՑԻՆԿՊԱՏ ԹԻԹԵՂ 0.5մմ ՀԱՍՏ b=700, L= 6400			4.5մ^2
13	ՆԵՐՆՎԱԾ ՑԻՆԿՊԱՏ ԹԻԹԵՂ 0.7մմ ՀԱՍՏ			11.0մ^2

ՊՈՂՊԱՏԻ ԾԱԽՍԻ ԱՄՓՈՓԱԳԻՐ ՄԵԿ ԷԼԵՄԵՆՏԻ ՀԱՄԱՐ

ԷԼԵՄԵՆՏԻ ՄԱԿՆԻՇԸ	ՆԵՐԴԻՐ ՇԻՆՎԱԾՔՆԵՐ					
	ԳԼՈՑՎԱԾՔԻ ՄԱԿՆԻՇԸ					ԸՆԴՀԱՆ. (կգ)
	Ст3пс					
	ГОСТ 8545-80					
	40x20x3	80x60x5	140x80x5		ԸՆԴԱՄ.	
ՄԵՏԱՂԱԿԱՆ ՇՎԱՔԱՐԱՆ / 2 ՀԱՏ /	107	164	108		378	378

ԾԱՆՈԹՈՒԹՅՈՒՆ
1.ՍՈՒՅՆ ԹԵՐԹԸ ԴԻՏԵԼ ՃՇ-53 ԹԵՐԹԵՐԻ ՀԵՏ ՀԱՄԱՏԵՂ
2.ԵՌԱԿՑՈՒՄԸ ԻՐԱԿԱՆԱՑՆԵԼ Է- 42Ա ՏԻՊԻ ԷԼԵԿՏՐՈԴՆԵՐՈՎ

Տնօրեն	Մ.Հուսնյան		<<TTV-01>>ԱԶԱՏԱՄՈՒՏ ԳՅՈՒՂԻ ՄԱՆԿԱՊԱՐՏԵԶԻ ՄԵԿ ՄԱՄՆԱՇԵՆՔԻ ՎԵՐԱԿԱՆԳՆՈՒՄ			
ՆԳՃ	Ստեփանյան					
Նախագծեց	Խաստյան		ճարտարապետաշինարարական մաս	փուլ	թերթ	թերթեր
Ստուգեց	Մ.Հուսնյան			ԱՆ	ՃՇ-56	69
			ՄԵՏԱՂԱԿԱՆ ՇՎԱՔԱՐԱՆԻ ՄՈՆՏԱԺԱՅԻՆ ՍԽԵՄԱ, ԿՏՐՎԱԾՔՆԵՐ, ՄԱՍՆԱԳԻՐ	«ՄԱՌԱ ԵՎ ԴՈՒՍՏՐԵՐ» ՍՊԸ		